MELKSYSTEME NIEDERSACHSEN®

Wasserring Pumpen

Der Umwelt zuliebe !

MELKSYSTEME NIEDERSACHSEN®

Wasserringpumpen bieten entscheidende Vorteile:

- Umweltfreundlich durch 100% ölfreien Betrieb.
- Umweltfreundlich durch Verzicht auf Astbestteile.
- Umweltfreundlich durch extreme Laufruhe.
- Wartungsfrei, weil die rotierenden Pumpenteile berührungsfrei ohne Verschleiß laufen. Die Lager sind dauergeschmiert.
- Umweltfreundlich, weil der E- Motor heute nicht größer ist als bei einer vergleichbaren, ölgeschmierten Pumpe.

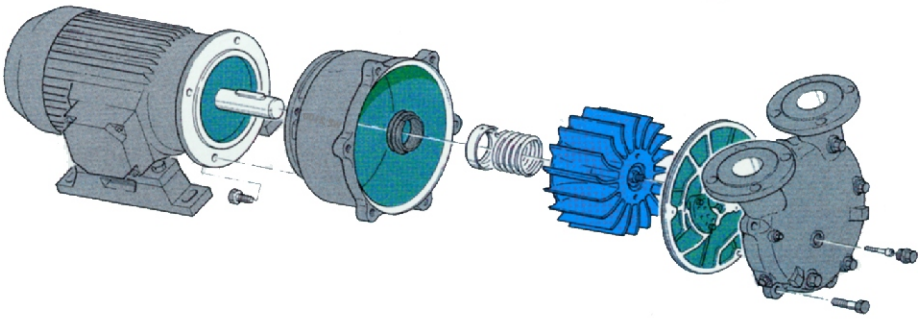

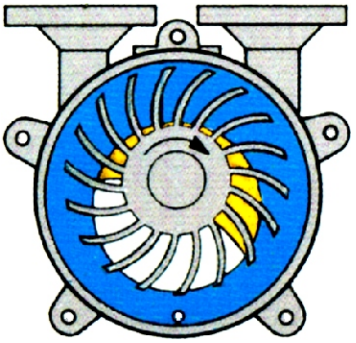

Typ	Leistung l/min 50 kpa (bei18° WT / 0 m ü.N)	Leistung l/min 38 kpa (bei18° WT / 0 m ü.N)	Gewicht	kw E-Motor	U/min
WP 1600	1300	1600	85	4,0	1450
WP 2200	1750	2200	90	5,5	1450

Zuverlässigkeit braucht Erfahrung !

NISA Melktechnik GmbH
D- 28870 Ottersberg
+49 (0)4205 778 555 www.nisa-melktechnik.de